WALDRICHSIEGEN

COMMUNICATIONS

瓦德里希•西根要闻 2012

商标：卓越技术

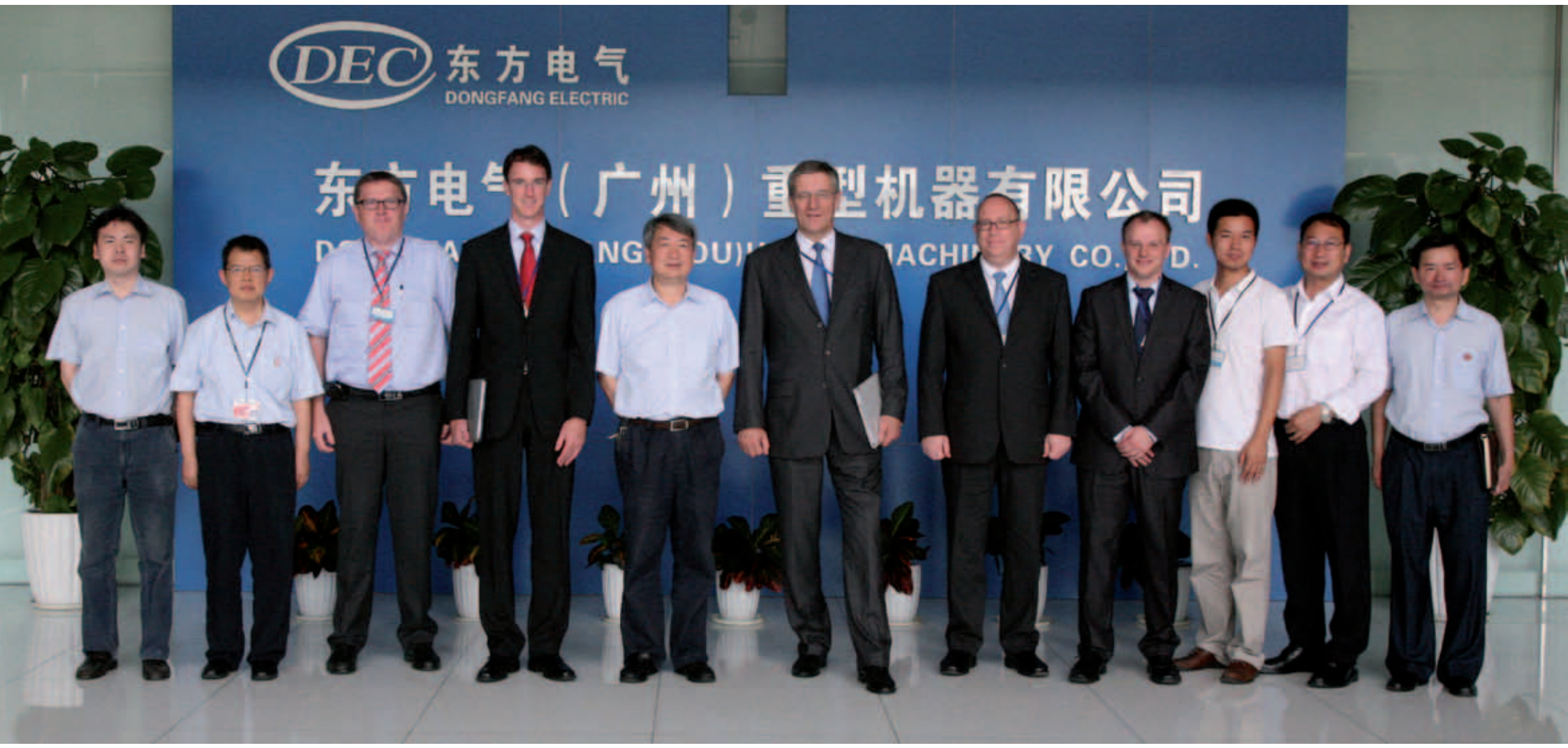

东方电气集团和WaldrichSiegen在中国的大型龙门铣床的设计审查会议

1840年，伦敦的议会大厦威斯敏斯特宫奠基。同年塞谬尔F.B.莫尔斯收到了电报机的专利。也是同一年Heinrich Adolf Waldrich创建了WaldrichSiegen。172年后的今天威斯敏斯特宫已经成为伦敦最著名的地标。今天的电子通讯以及WaldrichSiegen在世界范围内能成为重载磨床、车床、铣床以及毛化制造行业的领先制造商，应归功于莫尔斯的信号机和早期的泵的生产商。1840年是改变了世界历史的一年。回顾WaldrichSiegen悠久和成功的历史，除了用“现代化”来形容以外，再没有更合适的词句描述今天的WaldrichSiegen了。现代化的设计方案和组装方法的不断优化及进一步的开发——是WaldrichSiegen现在和未来的挑战方向。WaldrichSiegen机床的性能证明了这些创新意义.

ProfiMill 8500/120-G龙门铣床的龙门设计就是一个例子。东方电气集团子公司东方重型机械厂购买了该型号机床，其主轴功率为135 kW, 扭矩为10,000 Nm, 立柱间距为8,500 mm，这样一台机床在市场上具有独一无二的特色. 合同签约后三个月，由 WaldrichSiegen总裁Dietmar Weiß先生、机械设计部经理Dr. Stephan Witt先生、设计工程师Ralf Tschersche先生、高级销售经理Hubert Schuhen先生、WaldrichSiegen北京代表处经理Stefan Elze先生

参加了在中国广州举办的合同设计评审会议。通过先进的3D建模和FE分析软件的应用，WaldrichSiegen在短短的三个月里就完成了龙门铣床的设计工作。有些事宜例如机床基础的设计、电气设备和CNC数控之前没有被涉及到的，在这次会议上也与用户进行了澄清。广州的湿度很高并且气温超过了40度。因此，WaldrichSiegen特地考虑了电气设备的设计。在如此恶劣的气候条件下，高质量的电气设备保证了机床的可靠性。

总体而言，东方重型机械厂非常满意ProfiMill铣床的设计。在按照客户的要求进行必要的调整后，设计工作就可顺利开展了，并开始机床制造工作。到2013年夏末，机床可以交付给东方重型机械厂投入使用。

仅靠单机部件的模块化处理，合理的生产安排以及项目实施上丰富的经验，WaldrichSiegen就能在短时间内完成一台机床的生产。

技术革新能最大限度地提高机床性能- WaldrichSiegen的龙门铣床再次证明了其在重型机床领域的技术领导者地位。

Dietmar Weiß

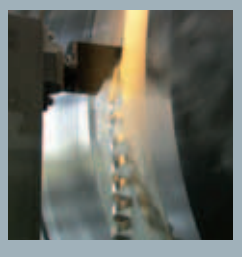

- 磨齿齿轮箱–最高精度的制造
- 我们为大问题的解决提供灵活方案
- 在美国三菱电力系统的机床试车
- 世界范围的用户现场：服务在韩国
- 25年运转后改造一新
- 质量体现在每个细节
- 关注政策和经济发展趋势

评论 | Dietmar Weiß

史上最伟大的篮球明星Michael Jordan 说过“天才能赢得比赛，但团队合作和智慧能取得冠军”。其寓意是，天才队员对于一场比赛起着决定性的作用，但结合每一个个体优势的团队才能取得长远的成功。

这不仅仅体现在体育活动中，而且也体现在经济活动中。在我们Herkules集团同两家公司RSGetriebe和UnionChemnitz的并购中就能得到验证。由集团提供平台，公司发展的协同效应，赢得了长期的成功，使得我们的客户从中受益。

在2012年的春季，齿轮箱制造商RSGetriebe，前身为RS Antriebstechnik，也成为了集团公司的一成员。此前，这个公司是Waldrich-Siegen和Herkules的供应商，提供高品质的驱动器。现在，这个齿轮箱专业厂的技术也将得到进一步的发展：为UnionChemnitz加工新型的铣头。由于Waldrich-Siegen在铣头设计制造方面有着多年丰富的经验，所以铣头的设计还是由Waldrich-Siegen来完成。

RSGetriebe目前生产复合功能铣头。这第一个铣头的性能较之前外购的铣头的性能提高了50%。

WaldrichSiegen的设计诀窍， RSGetriebe丰富的经验–这些例子完全说明了我们为了用户利益，集团成员可以密切合作。

WaldrichSiegen和Union-Chemnitz共同使用一个销售和服务网络是另一个很好的协同效应的体现：UnionChemnitz在新的行业中开辟了新的市场，这是之前没有做到的。另一方面，WaldrichSiegen提供给他们客户更广泛的产品组合。

通过技术诀窍和资源的精心组合，HerkulesGroup旗下的公司年复一年的捍卫和扩大在重型机床行业中的榜首位置。

磨齿齿轮箱–最高精度的制造

很多世纪以来，磨齿齿轮箱或者相关系统中使用了当代最先进的技术-即使在今天也如此。早在早期工业化时代的先行者们，用带梳状木螺丝钉的大小齿轮来驱动磨粉机。后来，这项技术被水力供电的轧机所采用：齿轮廓为铸件并由手动调节。

但这种制造方法不再符合现代对于重复性和准确性要求。如今，磨齿驱动器的传输性能超过10.000千瓦。如此高的性能要求有高品质材料和高精密的生产做保障。

乌克兰的一家轧机机架制造商NKMZ，生产磨齿齿轮箱。当这家公司打算投资一台新设备加工他们的齿轮箱时，他们选择了值得信赖的并在此类产品加工上最具实力的WaldrichSiegen的设备。凭借这家公司在此产品加工上丰富的专业知识，以及WaldrichSiegen特殊的设计，满足了最终用户对加工设备的要求。

在集成的测量设备的协助下，加工出高精度符合齿的质量求的重型工件- NKMZ公司对于ProfiTurn millturning机床寄予了很高要求。这包括了一个定义的时间计算，刀具的设计以及由测量探头、硬件和软件所提供的质量保证。

安装调试之后，NKMZ将用Profi-Turn车床加工长到8米和重达100吨的工件。集成的铣头总的可旋转+/- 95度。Y方向可有260毫米的行程。完全适合磨齿齿轮箱和其他加工任务的要求，Y 是一个特殊的数控轴，并树立了新 标准。

此外，一个集成在机床上的测量装置用来测量包括齿厚在内的参数。Waldrich-Siegen将开发一个显示屏可将所有相关数据和其他参数进行输入。

有了ProfiTurn，NKMZ 公司可以高效地、准确地加工磨齿齿轮箱并满足所有参数要求。

Hans-Joachim Seidel

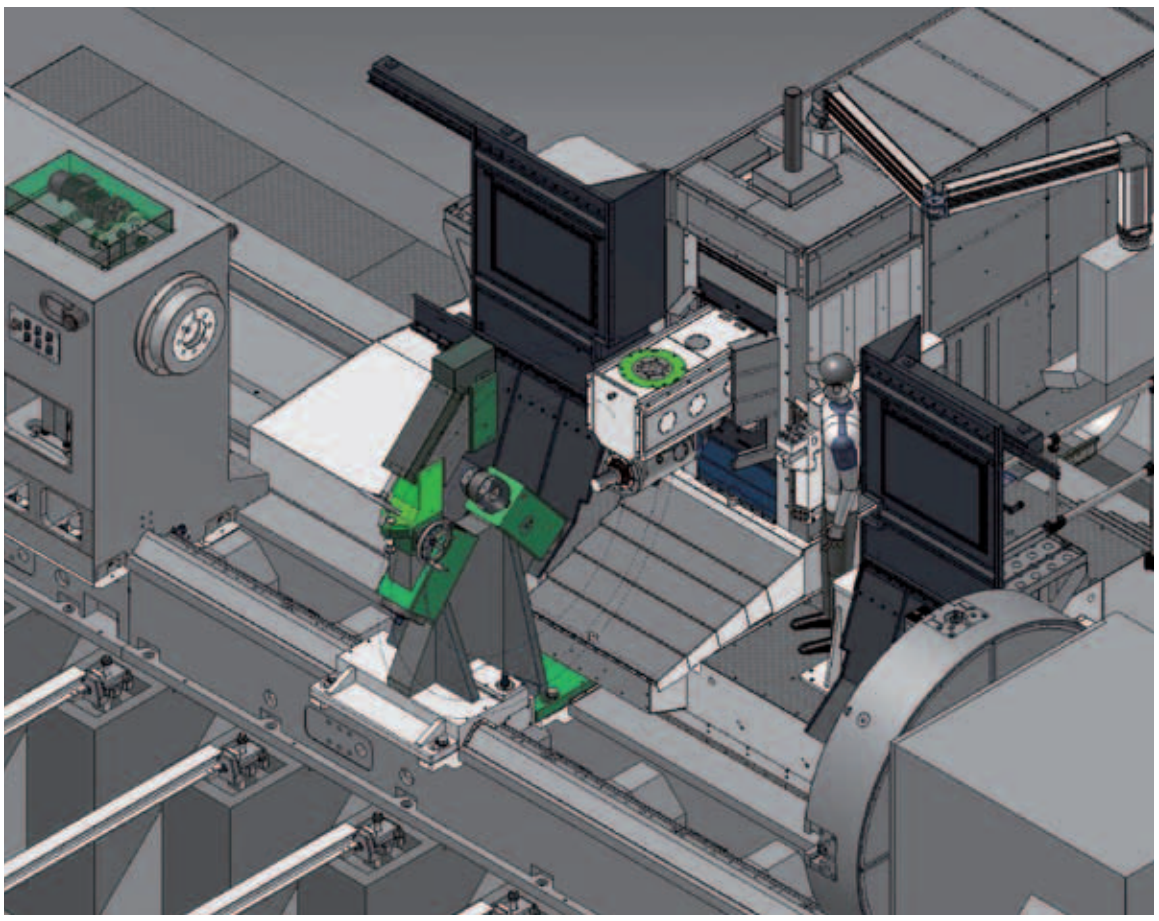

复合的Millturning上的一次装卡：

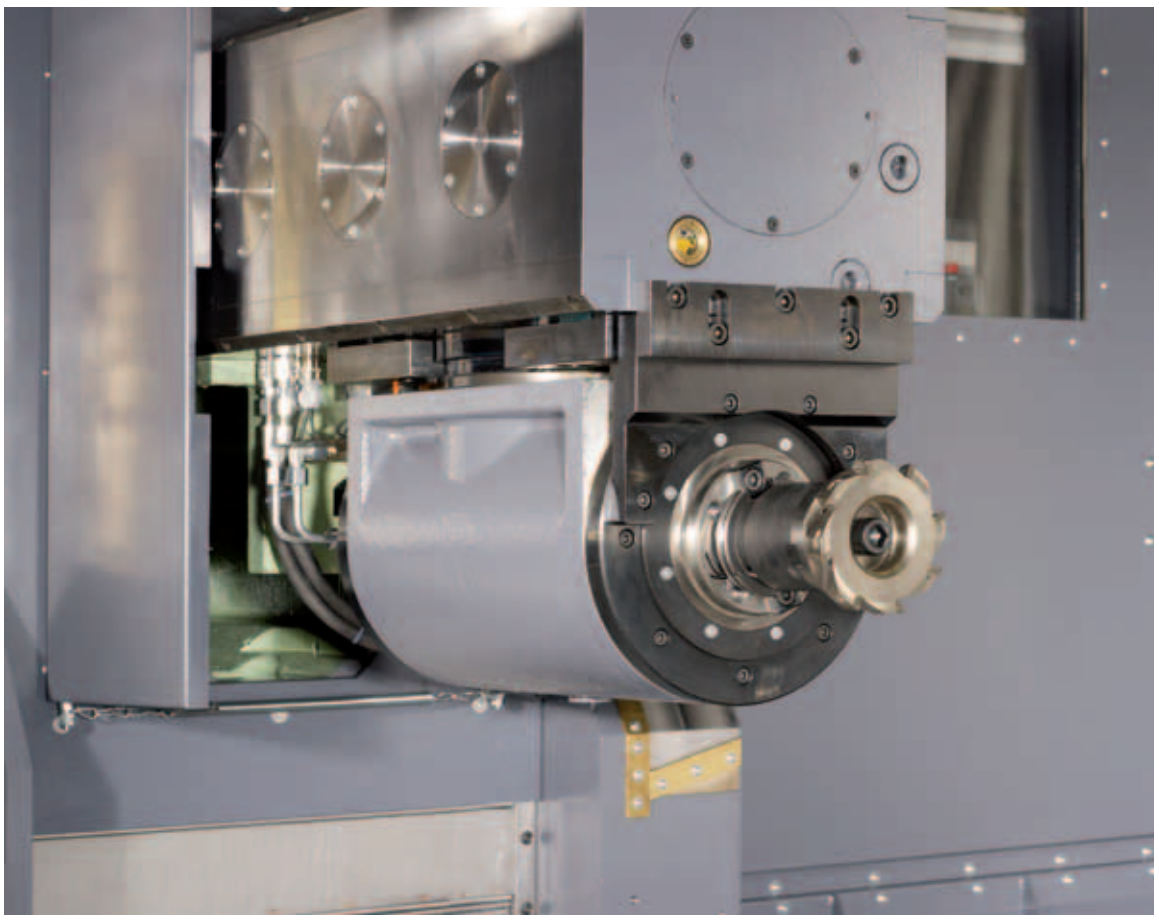

在NKMZ公司的集成了铣削功能的ProfiTurn车床，其为完全数控轴

我们为大问题的解决提供灵活方案

Dresser-Rand公司是全球石油、天然气、石化和加工工业中旋转设备解决方案的最大供应商。从他们那里传承来的技术可以为电气和机械驱动器提供定制的汽轮机。Dresser-Rand是汽轮机行业内最全面的选择之一。2011年5月位于纽约韦尔斯维尔的Dresser-Rand公司遭受洪水袭击，几乎所有的375台机床设备及其加工任务受到影响，公司被迫花大力气进行清扫，并重建和恢复生产。

Dresser-Rand在韦尔斯维尔工厂的其中一台大型龙门铣床被确定为有电源故障，无法修复并不能继续使用。也就是说Dresser-Rand的这台大设备好几个月不能投入生产，因此大型的复杂的工件就需要送到外面去加工。Herkules USA 和WaldrichSiegen都对用户的立场非常敏感，他们接到指令修复损坏的机器并提供新的组件。Herkules USA公司可以为自己所购设备改造的数控系统从新布线并协助用户在最短的时间内将设备恢复正常运转。

Herkules USA可以对电机和驱动进行更换以及遗留机的反馈包。结合新的数控系统，利用先进的控制特性和交流数字驱动器，他们为机床提供了当今最新的技术并提高未来的加工能力。因此，Herkules USA 和WaldrichSiegen 能够保证未来若干年机床性能的连续性和可靠性。

Steve Birchall

在美国三菱电力系统的机床试车

为了与三菱重工（MHI）的长期发展战略相一致，日本的公司实施了全球化的制造和服务设施。作为这个战略目标的一部分，额外地扩充了三菱电力系统美国公司的附属公司作为绿色生产基地。该项目包括了燃烧器组件、气体和汽轮机转子以及汽轮机的组装。2009年9月破土动工后，新的生产厂房和办公建筑以惊人的速度拔地而起。这样就能保证先期购买的设备能尽早安装调试并投入生产。

2010年MPSA从Waldrich-Siegen购买了两台不同规格的卧车。他们打算加工新的燃气和蒸汽轮机转子，同时作为该公司的服务业务，他们也进行转子的维修和改造。仅一年之后，MPSA又从Waldrich-Siegen订购了另一台与之前所购相同的卧车。

随着燃烧器组件产量的提升，卧车的供货和安装也在提速。2012年6月三台中的第一台卧车成功地通过了验收。现在这台卧车已经在MPSA投入生产，加工小型的汽轮机。第二台目前也在调试阶段，这台卧车可以加工相当大规格的转子。第三台也将在未来几个月内交付。这三台床子在三菱电力系统的产品线中的大部分转子产品的制造和服务中发挥着重要的作用。

MPSA从同一个供应商处采购设备的决定体现着明显的好处，就是以目标为导向的项目管理。另外一个显而易见的好处就在于操作人员和维修人员的培训方面，以及数控程序的交换、机床的服务共享和备件管理等方面。双方也从WaldrichSiegen与三菱重工日本方面的紧密的长期合作关系中受益。

Henning Wixmerten

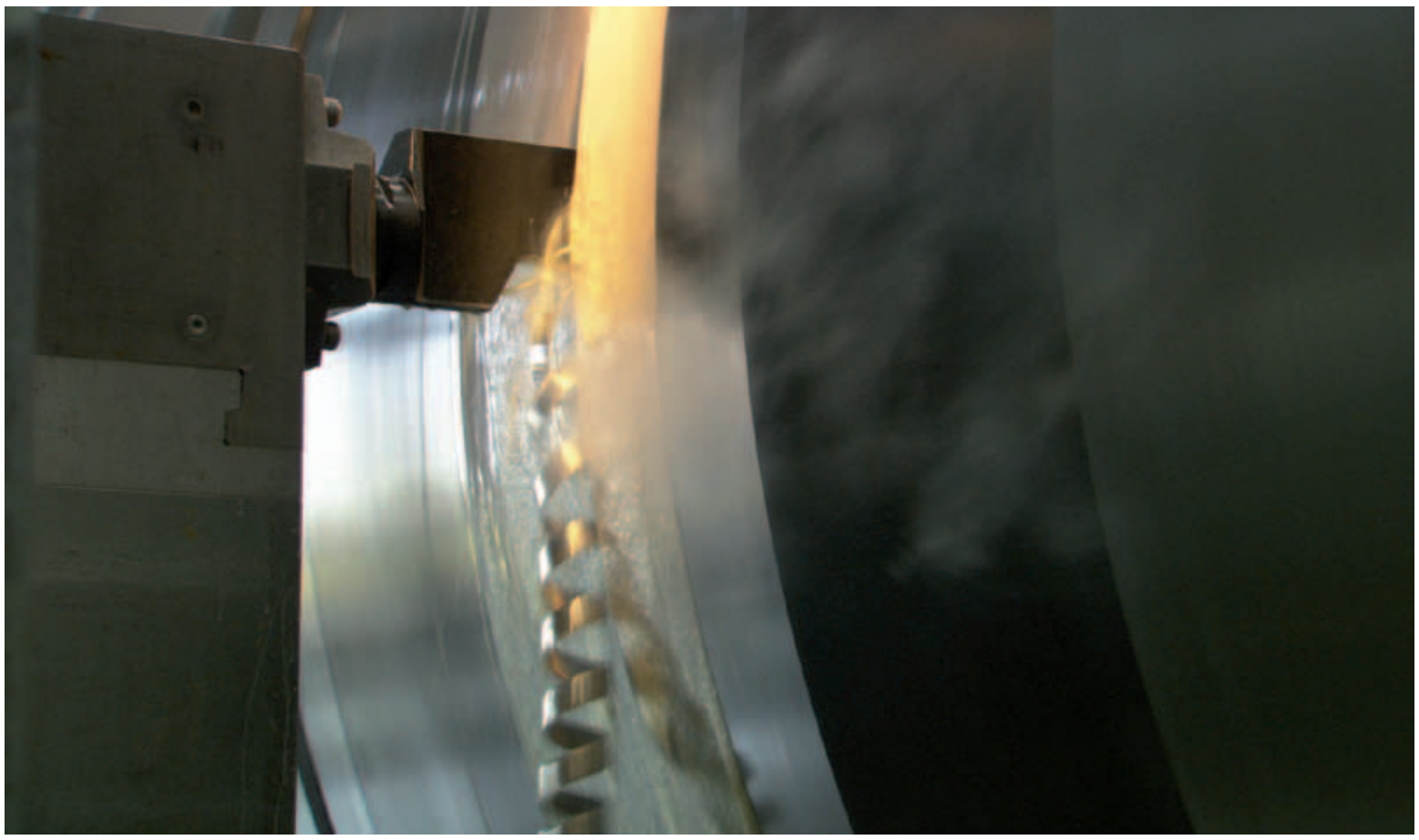

ProfiTurn 车床系列-工件的精确和高效的加工

世界范围的用户现场：服务在韩国

WaldrichSiegen以其优质的服务而闻名。这种服务还包括与客户保持紧密的联系。一方面需要了解用户的需求并紧密配合，另一方面体现了公司全球销售和服务网络的地域性。

WaldrichSiegen在世界很多国家地区都设有办事处，因此能提供给我们客户使用当地语言的服务支持和快速反应。总的来说，对于任何的服务需求都能直接快速地做出反应。

韩国是WaldrichSiegen非常重要的市场之一。2011年WaldrichSiegen韩国代表处（WRK）在韩国蔚山成立。Mun Sig Jang先生和他的团队致力于为韩国的用户例如现代重工、浦项钢铁、斗山重工、现代Hysco以及Dongbu钢铁等提供优质的服务。Mun Sig Jang先生凭借他25年丰富的经验解决客户的任何问题。作为一名WaldrichSiegen的工程师，他精通其技术诀窍，因此能熟悉掌握WaldrichSiegen铣床、车床、磨床和毛化机床的任何技术细节。

WRK成立的头一年即取得了成功。分别从现代Hysco和浦项钢铁取得了四台和五台轧辊磨床的订单以及一台毛化机床。除了销售新机床外，老旧设备的改造也是重要的市场。很多客户计划不久着手进行设备的现代化改造。在WaldrichSiegen的协助下，客户能将 他们的老旧机器改造成符合当时最新技术要求的设备。

Christina Debus

25年运转后改造一新

高精度磨削结果，高效能，可靠的操作性：改造后的机床

1987年，WaldrichSiegen为中国宝钢第一热轧厂提供了六台轧辊磨床。这些机床可保证长期稳定准确的磨削结果。当这些机床很难在市场上找到合适的备件时，宝钢于是在2002年和2003年选择与WaldrichSiegen合作对四台万能磨床进行了现代化改造。到现在为止，在磨辊间成功运行了25年的其他两台万能磨床也将被改造一新，并且这个任务也由Waldrich-Siegen来完成。

十年前的成功改造是用户再一次选择WaldrichSiegen进行改造的决定性因素。项目的成功是一个出色的成功范例，并证明了Waldrich-Siegen在此领域的专业性。

集团内部的另两个注册在中国的姊妹公司-德姆信国际贸易有限公司和嘉兴德姆信机床制造有限公司。 地域的优势使得WaldrichSiegen能承诺给用户较短的加工时间和对备件供应的快速反应。

这两台万能磨床的机械部分将完全被改造，数控部分和电器柜也一起被升级换代。另外，将更换上一种新的CP型测量臂来实现各种辊子的自动测量。这些改造工作完成后，机床将与当今技术发展保持一致并能满足在精度、质量和效率上的最高要求。

Dirk Schmidt

质量体现在每个细节

技术讨论在时尚的氛围进行- -WaldrichSiegen 和UnionChemnitz在Stuttgart参加AMB

虽然这是可以预料的但是它仍然是个惊喜。曾经一个工程展览会仅仅在德国的南部被人知晓，现在在Stuttgart的AMB展览在德国是最重要的地区贸易展览会之一。在2012年有90.000参观者证明了这一点。

UnionChemnitz销售部经理Joachim Müller的报告中提到：大量的参展商和参观者参会证实了AMB展览在德国国内和国际上的重要性。

因此，WaldrichSiegen也参加了AMB的展览。展台的线条清晰，高品质的材质，完美的计划直至细节-与Union-Chemnitz联合参展，不仅体现了这两家企业的身份而且也表现出HerkulesGroup的整体性。展台设计体现了我们对技术的热情，这种这热情也传递给了客户。参展的团队包括：总裁Christoph Thoma，副Dietmar Weiß和Michael Bergmann。

WaldrichSiegen 和 Union-Chemnitz因为有了他们的出席从而为客户提供极大的方便。

“我们收到了大量的有关于车床和镗床的询价。这更证实了对于Union-Chemnitz的收购是具有战略扩张性的”，Waldrich-Siegen经验丰富的销售工程师Harald Kohlsdorf提到“立柱移动式铣床MILLFORCE 1配备了新型的铣头，这个成为我们展台吸引参观者的一个亮点”。

Andreas Bongardt来自WaldrichSiegen总结到：“我们与业务合作伙伴的会晤有了更新的认识。”此时此刻，Harald Kohlsdorf 和他的同事Timo Hees正在忙于答复所有的询价。

Marita Thoma

关注政策和经济发展趋势

2012年春季，德国联邦议会副总裁Dr. Hermann Otto Solms接受家族企业家协会的邀请访问了WaldrichSiegen。在总裁Christoph Thoma先生和Dietmar Weiß先生的陪同下，他和其他30位家族企业家代表参观了机床制造厂。

他们在车间看到了给上海机床厂组装的龙门铣床ProfiMill，给印度钢厂组装的毛化设备ProfiTex，以及给土耳其的客户ASA铝厂组装的轧辊磨床。

参观之后，Dr. Hermann Otto Solms，Christoph Thoma先生和Dietmar Weiß先生就劳动力成本上升和德国及欧洲针对中型公司的新税收框架对德国机床行业竞争力的影响进行了讨论。尽管德国对年轻人才有最好的培训体系，因此拥有世界上最好的技术工人，但其高成本也成为 市场竞争的劣势。

最后Dr. Solms 指出，像WaldrichSiegen这样的家族企业是经济的支柱，因为他们能发挥优势，立足长远。

Herkules 集团的许多员工都参加了这个讨论。

从左开始：Christoph Thoma, Ralf Göbel (家族企业), Dr. Hermann Otto Solms, Dr. Stephan Witt,（设计部主任），及来宾

在WaldrichSiegen狂欢

2012年4月1日，两名Waldrich-Siegen的员工庆祝他们在公司工作50年，他们是Herbert-Johann Spring（数控部门）和Waldemar Wroben（电气安装）。Reiner Schäfer（钳工）和Karl-Hermann Jung（点检）已经在公司工作了40年。还有16名员工在2012年庆祝他们的第25年工龄。

管理层感谢他们为公司员工所起的典范作用

Siegerländer地区公司的长跑活动

八千五百名竞跑者 – 是历来最多的一次 – 参见了“Siegerländer AOK Firmen-lauf” 各个公司员工参加的长跑活动。他们当中有37名Herkules集团的员工。

在众多的热情的观众面前，WaldrichSiegen代表队不仅取得了个人组第一名的成绩，而且还全队的表现也给观众留下了深刻的印象。

一个强大的团队-Herkules集团代表队成员

Imprint

WaldrichSiegen Communications

Issue: Autumn 2012

Publisher:
WaldrichSiegen
Werkzeugmaschinen GmbH
Daimlerstraße 24 | 57299 Burbach
Telephone +49 (0) 2736 493-02
Fax +49 (0) 2736 493-559

Responsible:
HerkulesGroup Corporate Communications

waldrich-siegen.de